Полимерные композиты
группа компаний

tega

НОВОЕ ОКНО В МИР ЗАПОРНОЙ АРМАТУРЫ

ЗАДВИЖКА С ОБРЕЗИНЕННЫМ КЛИНОМ ИЗ ПОЛИЭТИЛЕНА МАРКИ PE-100

ВПЕРВЫЕ В МИРЕ!

ЗАДВИЖКА PE100 - УДЛИНЕННАЯ

ЗАДВИЖКА PE100 - КОРОТКАЯ

ЗАДВИЖКА PE100 / ФЛАНЦЕВАЯ

ЗАДВИЖКА PE100 - УДЛИНЕННАЯ / ФЛАНЦЕВАЯ

ЗАДВИЖКА PE100- КОРОТКАЯ / ФЛАНЦЕВАЯ

ЗАДВИЖКА PE100 ЭЛЕКТРОСВАРНАЯ

ЗАДВИЖКА PE100 ПАТРУБОК НАКЛАДКА С.Э. / УДЛИНЕННАЯ

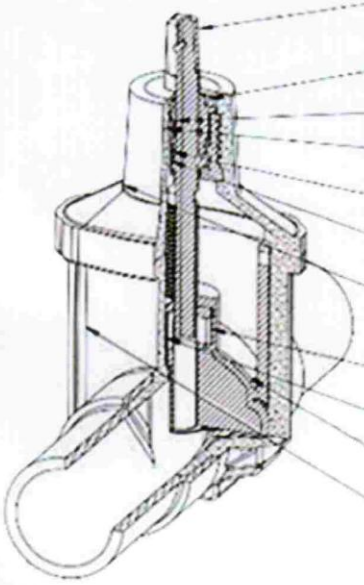

1. Шпиндель (нержавеющая сталь 303AiSi316)
2. Подшипник (MS58 латунь)
3. Обжимное кольцо тип 1 (NBR)
4. Опорное кольцо (MS58 латунь)
5. Обжимное кольцо тип 2 (NBR)
6. Зажимная втулка
7. Верхняя часть корпуса задвижки (PE100)
8. Гайка (MS58 латунь)
9. Клин (чугун GGG-40)
10. Покрытие клина (резина EPDM)
11. Корпус задвижки (PE100)

СООТВЕТСТВУЕТ СТАНДАРТАМ

EN 12201-4
Система пластиковых трубопроводов для водоснабжения
EN 917
Гидростатическая прочность при 20оС - 100ч
Гидростатическая прочность при 80оС - 165ч
Гидростатическая прочность при 80оС - 1000ч
EN 1074-1
Арматура для водоснабжения
EN 1680
Герметичность операционного механизма при и после изгиба
EN 1705
Ударная нагрузка
EN 12100
Сопротивление на изгиб между опорами
EN 28233
Крутящий механизм
Прекращение сопротивления
Привод механизма сопротивления
ISO 10933
Герметичность при нагрузке на сопротивление
ISO 5208
Герметичность корпуса
DIN 3352
Чугунные задвижки (соответствующая часть)
DIN 3202/F5 - EN 558-1 (серия 15)
Соответствие размерам
ISO 7005.-2(EN 1092-2)
Размеры отверстий на фланцах

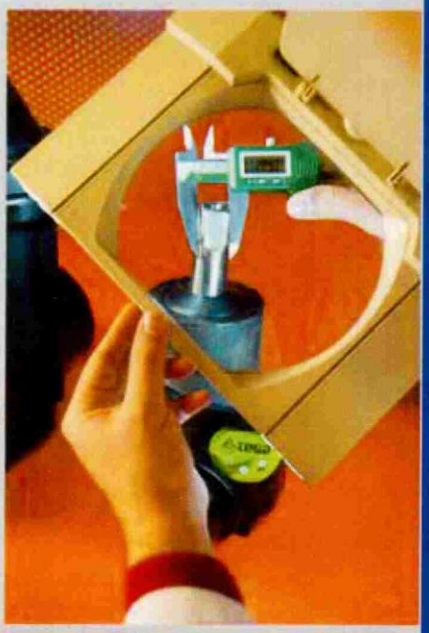

TEGA реализует мечту!

Задвижка из полиэтилена - это просто мечта?
На протяжении многих лет идея производства задвижек из полиэтилена обсуждалась между ведущими производителями задвижек и инженерами.
На пути к реализации этой идеи было сделано несколько неудачных попыток. Однако реализация этой идеи считалась невозможной из-за несовместимости свойств полиэтилена и механизмов завижки.

Начиная с 2005 года компания **TEGA** вкладывать силы в реализацию этой идеи.
Было произведено множество расчетов, анализов и испытаний.

В конце шести лет работы над этой идеей **TEGA** удалось достичь необходимых технических критериев. Впервые в мире **TEGA** достигли успеха и воплотили мечту в жизнь.

Крупнейшие производители запорной арматуры отказались от этой идеи, а **TEGA** с гордостью представляет первую в мире задвижку из PE.

ПРЕИМУЩЕСТВА ЗАДВИЖКИ ИЗ PE

ПРОЧНОСТЬ	УСТАНОВКА
- Литой корпус - Высокая стойкость к коррозии и химическим веществам - Высокая стойкость к разрыву - Плотная резина ERDM	- Нет необходимости фланцевых соединениях в метиза - Малый вес по сравнению со сталью чугуном - Высокая гибкость - Нет необходимости втулках под фланец

ЗАДВИЖКА PE100- КОРОТКАЯ / ФЛАНЦЕВАЯ

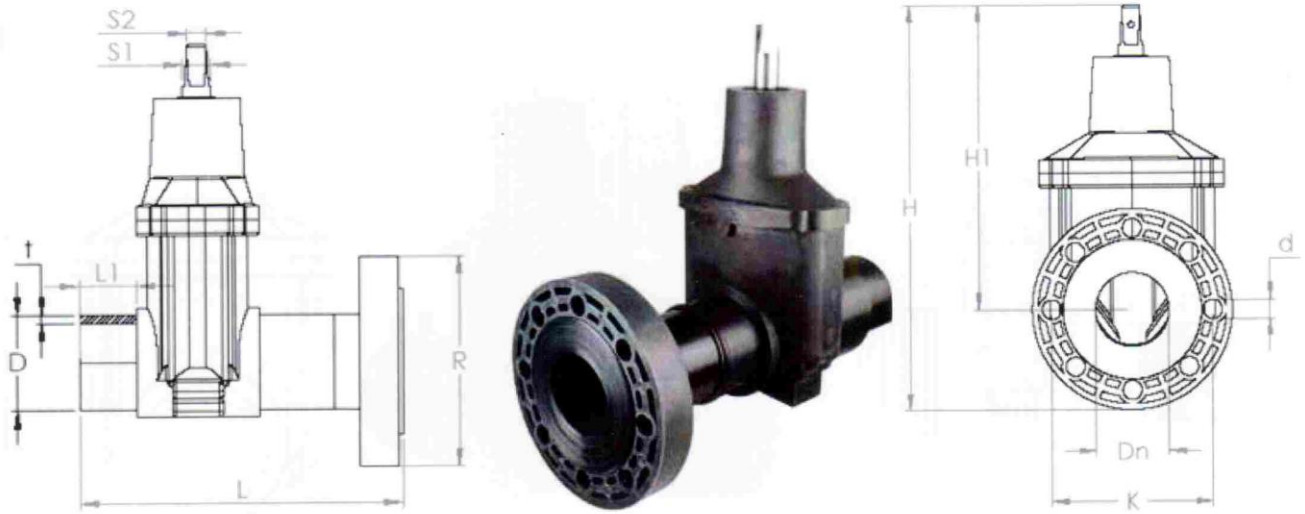

Метрические размеры (мм)

КОД ПРОДУКТА	D	Dn	L	L1	H	H1	t	S1	S2	K	R	d/Qty
30.GFK.00.11.0090	90	80	355	80	365	310	9	19	16	160	200	18/8
30.GFK.00.11.0110	110	100	386	90	430	375	11	19	16	180	220	18/8
30.GFK.00.11.0160	160	150	420	95	540	460	16	19	16	240	285	23/8

ЗАДВИЖКА PE100 - КОРОТКАЯ

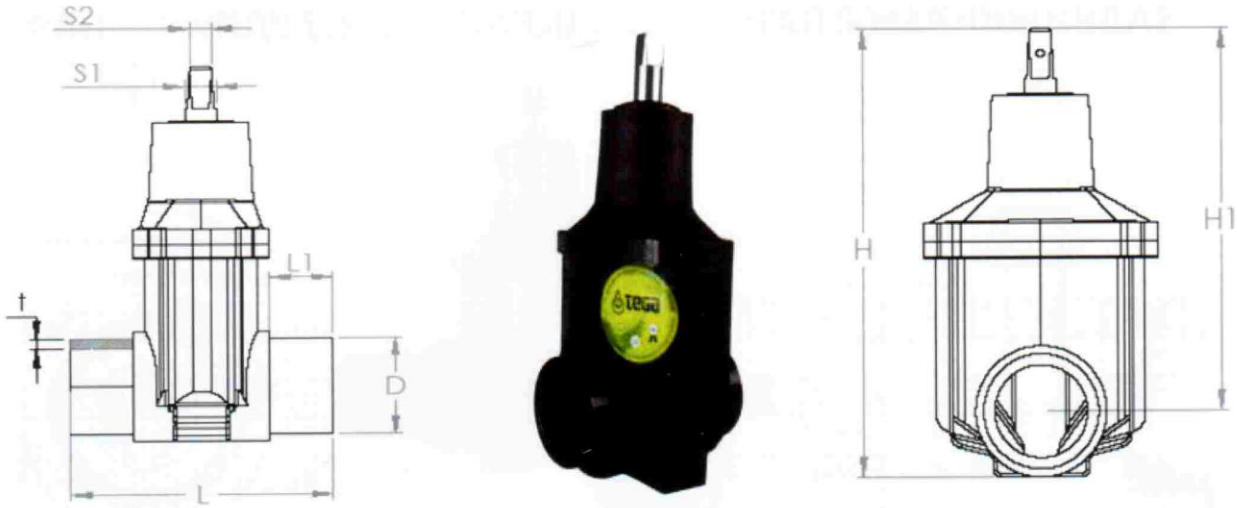

Метрические размеры (мм)

КОД ПРОДУКТА	D	L	L1	H	H1	t	S1	S2
30.GVK.00.11.0063	63	200	50	285	250	6.5	17	14
30.GVK.00.11.0090	90	265	80	365	310	9	19	16
30.GVK.00.11.0110	110	293	90	430	375	11	19	16
30.GVK.00.11.0125	160	340	95	540	460	16	19	16

ЗАДВИЖКА PE100 - УДЛИНЕННАЯ

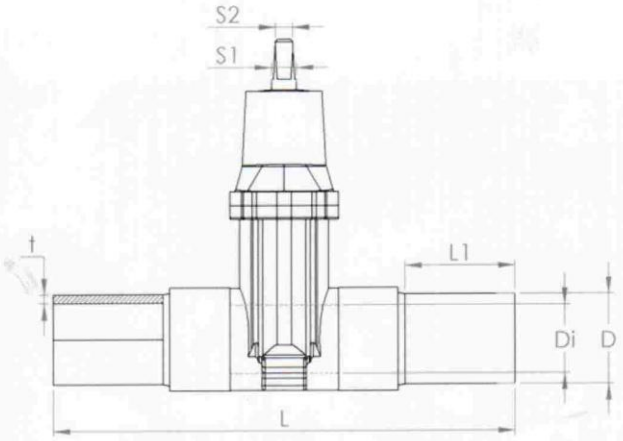

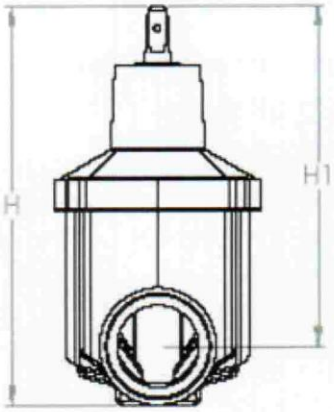

Метрические размеры (мм)

КОД ПРОДУКТА	D	Di	L	L1	H	H1	t	S1	S2
30.GV0.00.11.0063	63	51	330	65	285	250	6,5	17	14
30.GV0.00.11.0075	75	51	380	90	285	250	6,5	17	14
30.GV0.00.11.0090	90	72	575	160	365	310	9	19	16
30.GV0.00.11.0110	110	87	610	150	405	340	11	19	16
30.GV0.00.11.0125	125	87	610	150	430	375	18,50	19	16
30.GV0.00.11.0160	160	129	695	200	540	460	16	19	16
30.GV0.00.11.0180	180	129	715	210	540	460	16	19	16
30.GV0.00.11.0200	200	129	745	225	540	460	16	19	16
30.GV0.00.11.0225	225	129	775	240	540	460	16	19	16

ЗАДВИЖКА PE100 ЭЛЕКТРОСВАРНАЯ

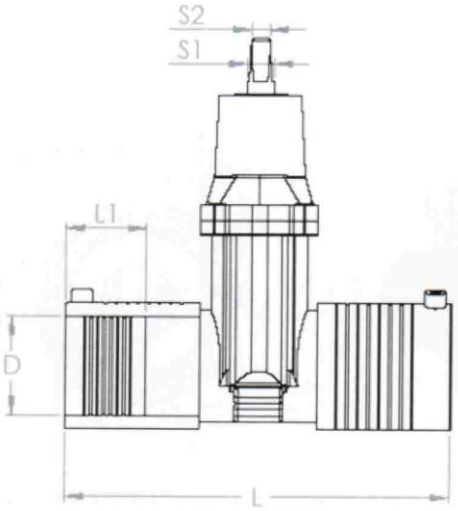

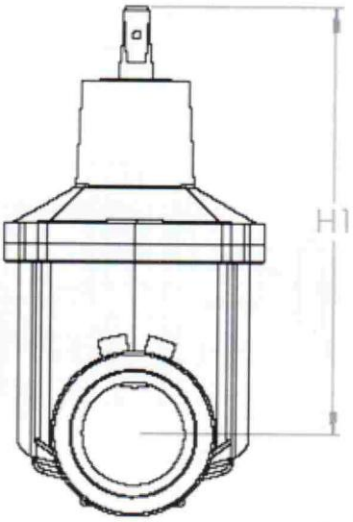

Метрические размеры (мм)

КОД ПРОДУКТА	D	L	L1	H1	S1	S2
30.GV1.00.11.0063	63	310	55	250	17	14
30.GV1.00.11.0075	75	320	60	250	17	14
30.GV1.00.11.0090	90	415	75	310	19	16
30.GV1.00.11.0110	110	435	75	375	19	16
30.GV1.00.11.0125	125	445	80	375	19	16
30.GV1.00.11.0160	160	500	85	460	19	16
30.GV1.00.11.0180	180	500	85	460	19	16

ЗАДВИЖКА PE100 ПАТРУБОК НАКЛАДКА С.Э. / УДЛИНЕННАЯ

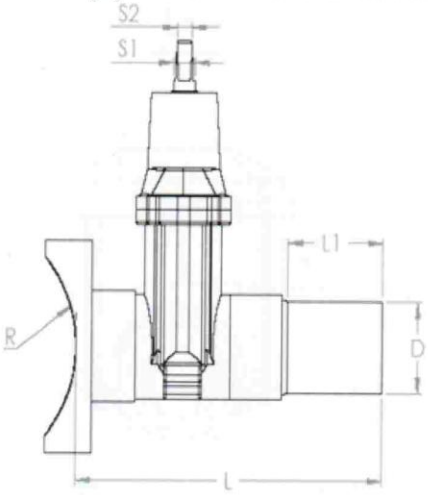

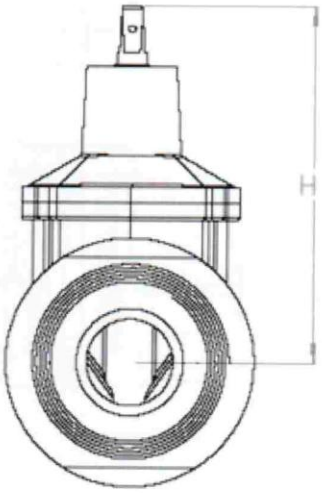

Метрические размеры (мм)

КОД ПРОДУКТА	D	L	L1	R	H	S1	S2
30.GS1.00.11.0063	63	350	65	63…1600	250	17	14
30.GS1.00.11.0090	90	505	160	90…1600	310	19	16
30.GS1.00.11.0110	110	536	150	110…1600	375	19	16
30.GS1.00.11.0160	160	602	200	160…1600	460	19	16

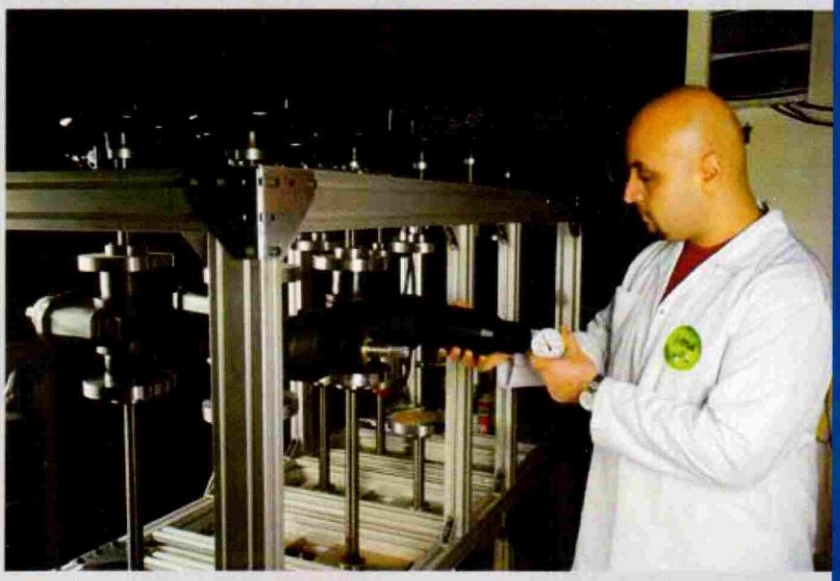

- Расширенное инженерное проектирование
- Точность процесса изготовления
- Соответствие техническим критериям на высоком уровне
- 100% контроль качества

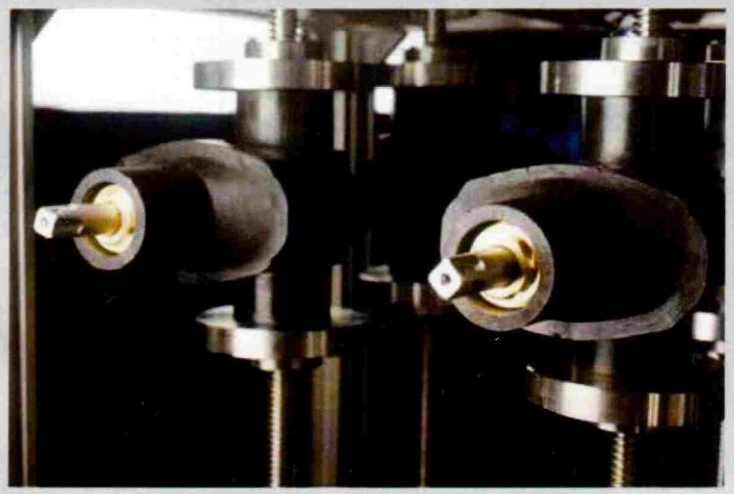

165ч и 1000ч испытаний на старение в соответствии с EN 12201-4 показали, что задвижки **TEGA** могут служить не менее 60 лет. **TEGA** дает гарантию на задвижки в течение 60 лет.

ЗАДВИЖКА PE100 - УДЛИНЕННАЯ/ФЛАНЦЕВАЯ

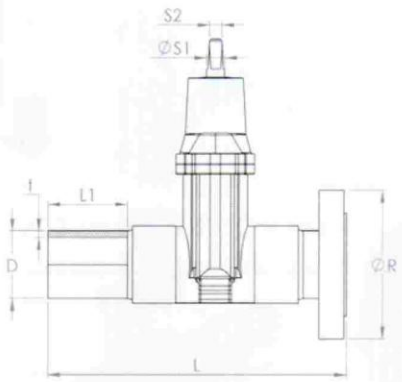

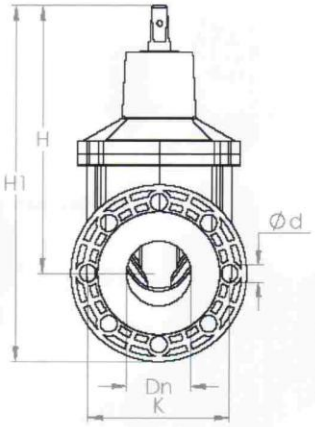

Метрические размеры (мм)

КОД ПРОДУКТА	D	Dn	L	L1	H1	H	t	S1	S2	K	R	d/Qty
30.GF0.00.11.0090	90	80	510	160	365	310	9	19	16	160	200	18/8
30.GF0.00.11.0110	110	100	545	150	430	375	11	19	16	180	220	18/8
30.GF0.00.11.0125	125	100	555	150	430	375	13	19	16	180	220	18/8
30.GF0.00.11.0160	160	150	598	200	540	460	16	19	16	240	285	23/8

ЗАДВИЖКА PE100 / ФЛАНЦЕВАЯ

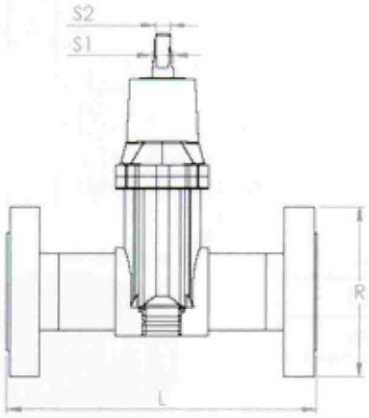

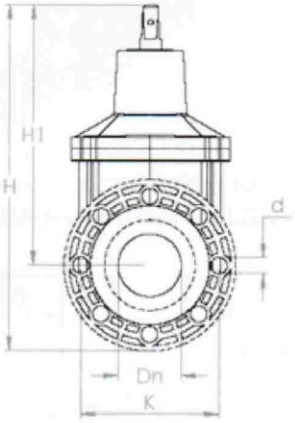

Метрические размеры (мм)

КОД ПРОДУКТА	Dn	PE Equivalen	L	R	H	H1	K	S1	S2	d/Qty
30.GFF.00.11.0090	80	90	280	200	365	310	160	19	16	18/8
30.GFF.00.11.0110	100	110	300	220	430	375	180	19	16	18/8
30.GFF.00.11.0125	D0	125	300	220	430	375	180	19	16	18/8
30.GFF.00.11.0160	150	160	350	285	540	460	240	19	16	23/8

УСТАНОВКА ЭЛЕКТРОПРИВОДА

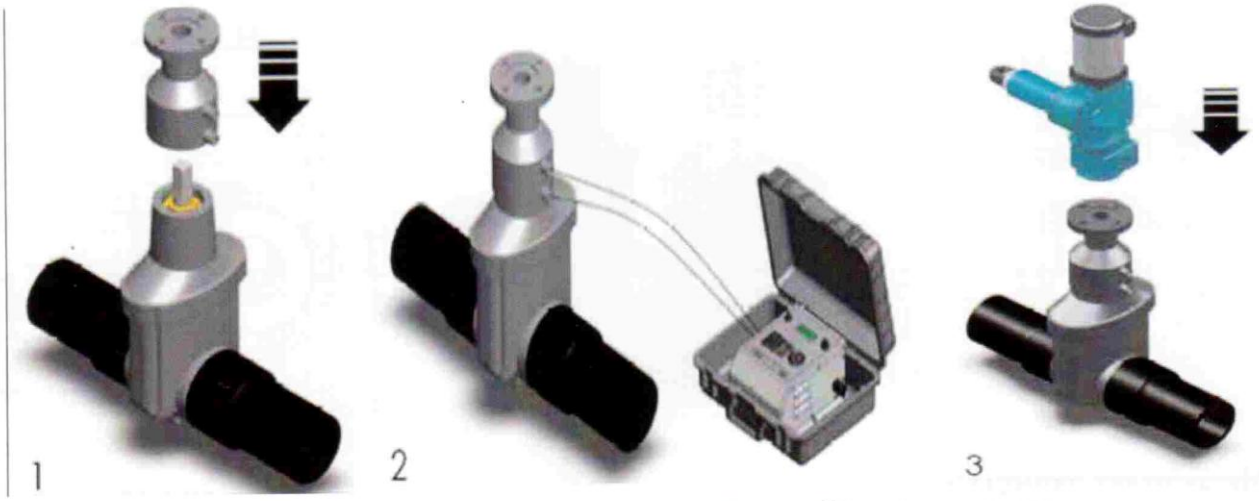

Установите электропривод на задвижку самостоятельно. Это очень просто и невероятно выгодно! (Можно забыть о задвижках «под электропривод»)

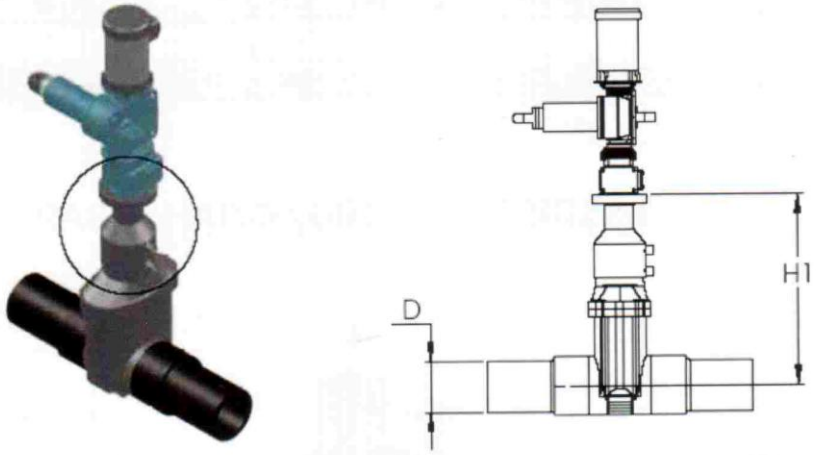

Перевод э.с. на электропривод выполнен по размерам, соответствующим стандартам ISO 5211/NFE 29-401 (F07)

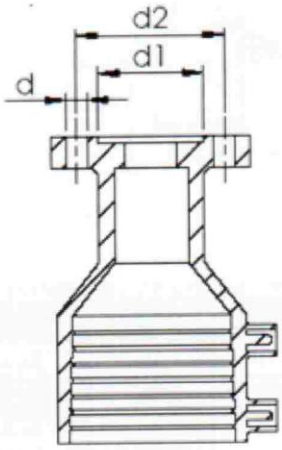

Деталь А
(переход э.с. на электропривод)

d/QTy	d1	d2
10/4	56	70

D	H1
63	250
90	323
110	386
125	386
160	425
180	425

ТЕЛЕСКОПИЧЕСКИЙ УДЛИНИТЕЛЬ TEGA С КОВЕРОМ ДЛЯ ПОЛИЭТИЛЕНОВЫХ ЗАДВИЖЕК

Ковер **TEGA** производится из специаль-ных композитных материалов. Поверхность ковера разработана и изготовлена так, чтобы противостоять температуре асфальта до 80оС и имеет высокую прочность при постоянных нагрузках.

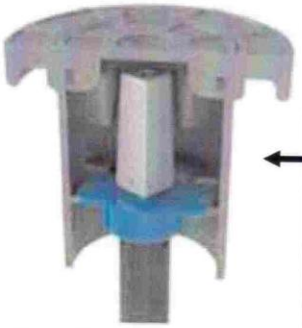

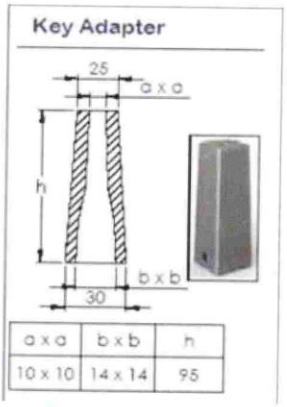

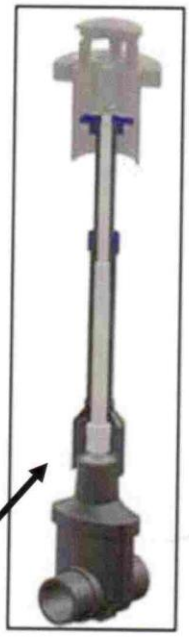

GATE VALVE

Телескопические удлинители **TEGA** производятся в четырех различных размерах от 0,7м до 2м. Адаптер шпинделя и ключ произведены из качественного стального литья GGG-40

РАЗМЕРЫ ТЕЛЕСКОПИЧЕСКОГО УДЛИНИТЕЛЯ		
Type	Minimum Length (m)	Maximum Length (m)
A	0,45	0,7
B	0,6	1
C	1	1,5
D	1,2	2

Соединение с задвижкой

Установка шпильки

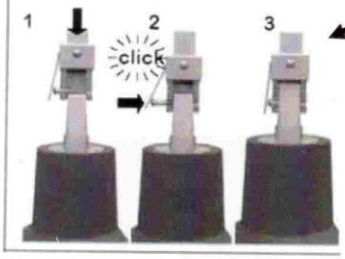

Адаптер шпинделя

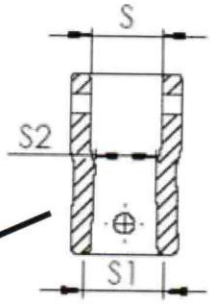

d	S X S	S1	S2
32-63	20 x 20	17	14
90-110	20 x 20	19	16
160	20 x 20	24	21

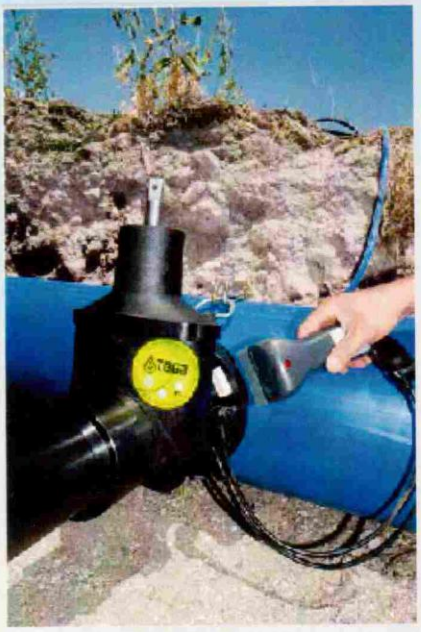

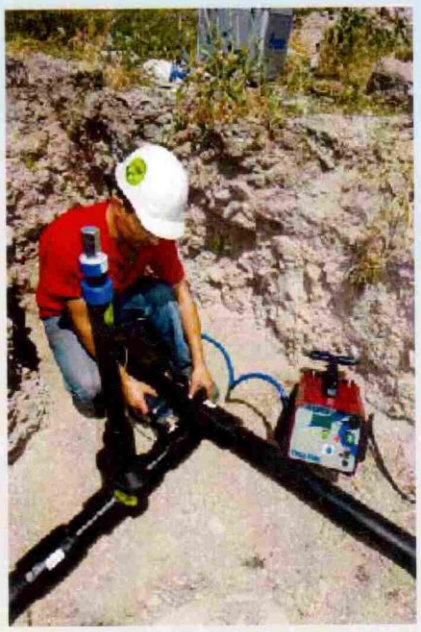

ВЧЕРА

СЕГОДНЯ И ЗАВТРА

TEGA